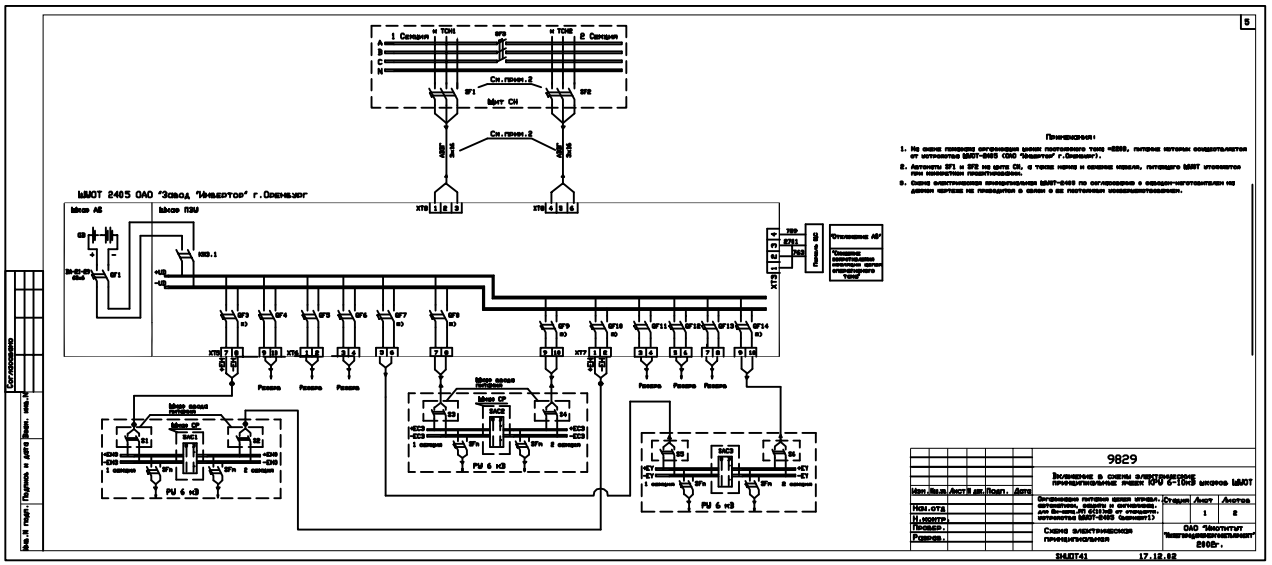
5
1 Секция
2 Секция
Сн.прим.2
Щит СН
ШЮТ 2405 ОАО "Завод "Инвертор" г.Оренбург
Шкаф АБ
Шкаф ПЗУ
Шкаф СР
SAC1
SAC2
SAC3
РУ 6 кВ
Примечания:
1. На схеме показана организация цепи постоянного тока +220В, питание которых осуществляется от устройства ШЮТ-2405 ОАО "Инвертор" г.Оренбург.
2. Автоматы SF1 и SF2 на щите СН, а также нормы и сечение кабеля, питающего ШЮТ уточняются при наличии проектирования.
3. Схема электрическая принципиальная ШЮТ-2405 по согласованию с заводом-изготовителем на данном чертеже не приводится в связи с ее постоянным совершенствованием.
9829
Включение в схемы электрические принципиальные ячеек КРУ 6-10кВ шкафов ШЮТ
Изм. Кол.уч. Лист № док. Подп. Дата
Нач.отд.
Н.контр.
Провер.
Разраб.
Организация питания цепей управл. автоматов, защиты и сигнализац. для 2х-шин.АТ 6(10)кВ от гарантии. устройства ШЮТ-2405 (вариант1)
Схема электрическая принципиальная
Стадия Лист Листов
1 2
ОАО "Институт "Электроцентрмонтажпроект" 2002г.
ЭЧЮТ41 17.12.02
Согласовано
Инв.№ подл. Подпись и дата Взам. инв.№