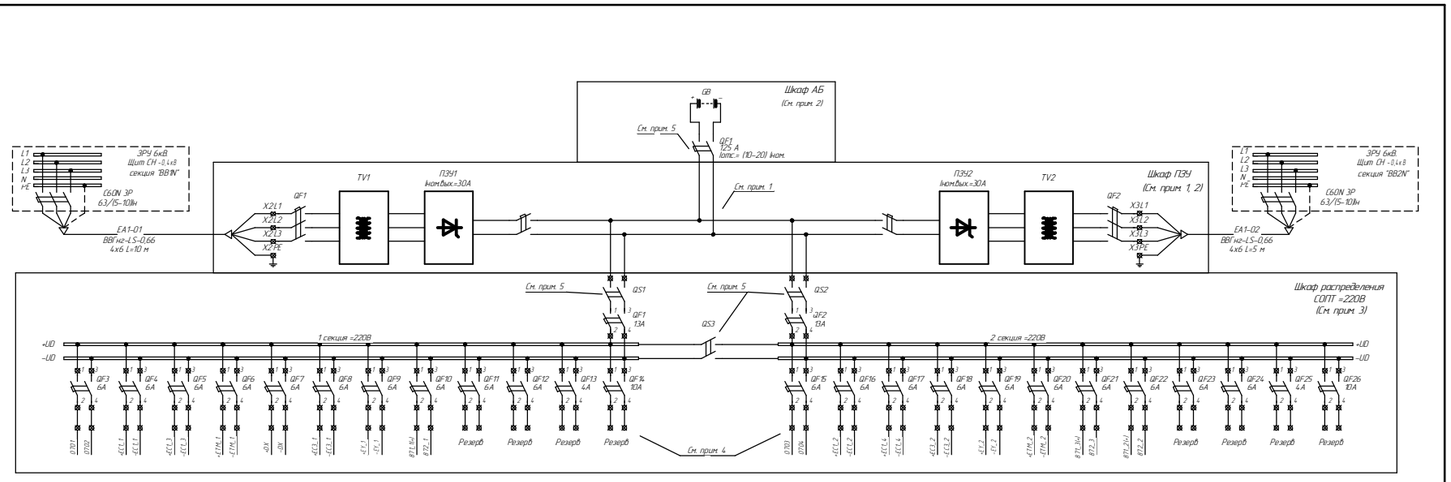

1. Силовая часть ШУОТ 2405 показана условно и выполняется поставщиком оборудования ОАО "Завод "Инвертор".

2. В качестве источника постоянного тока используется свинцово-кислотная необслуживаемая с рекомбинацией газа (герметичная) аккумуляторная батарея типа А412/85F10 (емкостью 85 А*ч (17 шт.) фирмы "Sonnenschein". Ошиновку аккумуляторной батареи (АБ) и провод соединяющий АБ с шинками ±UD выполнить медным многожильным проводом сечением не менее 35 кв.мм.

3. Технические характеристики автоматов QF1..QF26, устанавливаемых в шкафу распределения СОПТ =220 В, приведены в таблице НКУ см. 6008-270-ЭП-2 .

4. Номера клемм уточняются поставщиком оборудования ОАО "Завод "Инвертор.

5. Тип аппарата выбирается поставщиком оборудования ОАО "Завод "Инвертор.

Изм.	Кол.уч.	Лист	N док.	Подпись	Дата
Н.контр.					
Нач. гр.					
Пров.					
Разраб.					

6008-270-ЭП-3

Стадия	Масса	Масштаб
Р		
Лист 1	Листов 2	

Устройство ШУОТ-2405.
Схема эл. принципиальная

Филиал "ЭСП-НН-СЭЩ"
г. Н. Новгород
2011 г.

Типовое решение №1.dwg

Формат А4х3

630х297

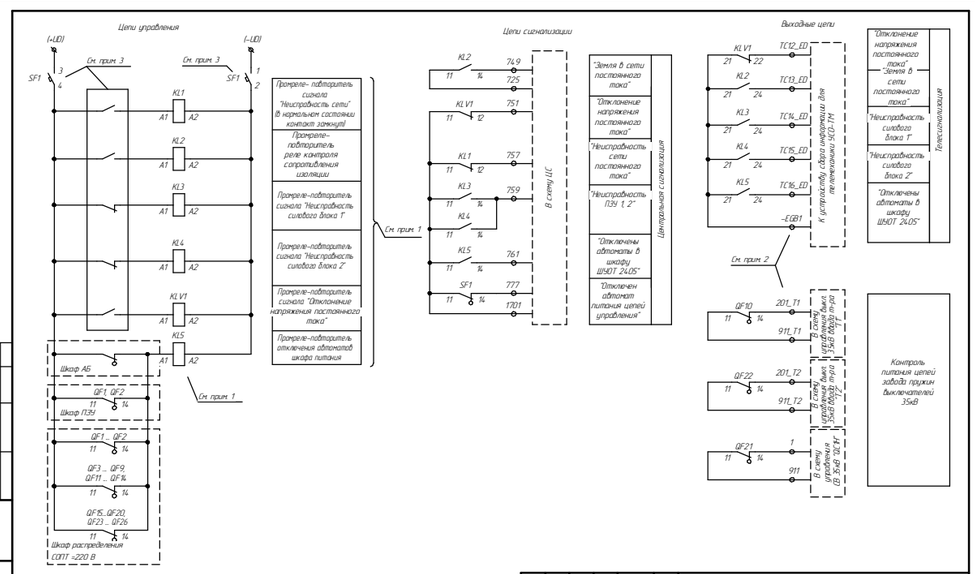

1. Дополнительно в шкаф ШУОТ 2405 необходимо установить промежуточные реле (KLV1, KL1..KL5) типа R4-2314-23-1220-WTL с колодкой GZT4 (производства Relpol). Пром. реле необходимы как для размножения выходных сигналов, так и для коммутации слаботочных сигналов телесигнализации (24В, 12мА).

2. Номера клемм уточняются поставщиком оборудования ОАО "Завод "Инвертор".

3. Номера зажимов контактов и типы аппаратов уточняются поставщиком оборудования ОАО "Завод "Инвертор".

Изм.	Кол.уч.	Лист	N док.	Подпись	Дата
Н.контр.					
Нач. гр.					
Пров.					
Разраб.					

6008-270-ЭП-3

Стадия	Масса	Масштаб
Р		
Лист 2	Листов 2	

Устройство ШУОТ 2405.
Схема эл. принципиальная

Филиал "ЭСП-НН-СЭЩ"
г. Н. Новгород
2011 г.

Типовое решение №1.dwg

Формат А3

420х297